AKAS NUMURS	ESOŠIE ZEMES VIRSMAS AUGSTUMI	PROJEKTĒTIE ZEMES VIRSMAS AUGSTUMI	CAURUĻVADA TEKNES ATZĪMES
LK274	46.13	46.13	43.02 / 43.08
K2-1	45.83	45.95	43.11 / 43.16
K2-2	45.46	45.46	43.27
K2-3	45.33	45.24	43.36
K2-4	45.29	45.32	43.54
K2-5	45.32	45.43	43.57
K2-6	45.26	45.43	43.65
LK315	45.96	46.01	43.22
K2-1	45.83	45.95	43.16 / 43.11
K2-1	45.83	45.95	43.11 / 44.10
G-1	45.72	45.65	44.20
G-2	45.36	45.41	44.41
K2-2	45.46	45.46	44.27 / 43.27
K2-3	45.33	45.24	43.36 / 43.70
G-3	45.21	45.13	43.80
K2-4	45.29	45.32	43.54 / 43.80
G-4	45.30	45.14	43.90
	45.60	45.60	43.86
K2-5	45.32	45.43	43.83 / 43.57
	45.55	45.55	43.85
K2-6	45.26	45.43	43.82 / 43.65 / 43.70
G-5	45.35	45.21	43.79
	45.62	45.65	43.79
K2-8	45.40	45.50	43.80
K2-7	45.17	45.21	43.91 / 44.34
G-6 / G-7	45.15	45.14	44.40

Posms	SLĪPUMS ‰	GARUMS m	ATTĀLUMS, m	CAURUĻVADA DIAMETRS MATERIĀLS	PAMATNE
LK274 – K2-1	3.4	8.9	8.9	PP caurule De250 (Di ≥220mm),T8 (SN8)	SMILTS BLIETĒJUMS[8]
K2-1 – K2-2	3.7	29.7	29.7	PP caurule De250 (Di ≥220mm),T8 (SN8)	SMILTS BLIETĒJUMS[8]
K2-2 – K2-3	3.3	27.5	27.5	PP caurule De250 (Di ≥220mm),T8 (SN8)	SMILTS BLIETĒJUMS[8]
K2-3 – K2-4	4.0	25.0	25.0	PP caurule De250 (Di ≥220mm),T8 (SN8)	SMILTS BLIETĒJUMS[8]
K2-4 – K2-5	5.3	5.7	5.7	PP caurule De250 (Di ≥220mm),T8 (SN8)	
K2-5 – K2-6	5.0	16.0	16.0	PP caurule De250 (Di ≥220mm),T8 (SN8)	SMILTS BLIETĒJUMS[8]
LK315 – K2-1	3.2	18.6	18.6	PP caurule De200 (Di ≥175mm),T8 (SN8)	SMILTS BLIETĒJUMS[8]
K2-1 – G-1	5.0	18.6	18.6	PP caurule De200 (Di ≥175mm),T8 (SN8)	SMILTS BLIETĒJUMS[8]
G-2 – K2-2	70.0	2.0	2.0	PP caurule De200 (Di ≥175mm),T8 (SN8)	SMILTS BLIETĒJUMS[8]
K2-3 – G-3	16.4	6.1	6.1	PP caurule De200 (Di ≥175mm),T8 (SN8)	SMILTS BLIETĒJUMS[8]
K2-4 – G-4	20.0	5.0	5.0	PP caurule De200 (Di ≥175mm),T8 (SN8)	SMILTS BLIETĒJUMS[8]
– K2-5	4.6	6.5	6.5	PP caurule De110 (De x e 110x4.1),T8 (SN8)	SMILTS BLIETĒJUMS[8]
– K2-6	4.4	6.8	6.8	PP caurule De110 (De x e 110x4.1),T8 (SN8)	SMILTS BLIETĒJUMS[8]
K2-6 – G-5	8.7	10.3	10.3	PP caurule De200 (Di ≥175mm),T8 (SN8)	
– K2-8	3.4	3.0	3.0		
K2-8 – K2-7	3.9	28.0	28.0	PP caurule De200 (Di ≥175mm),T8 (SN8)	SMILTS BLIETĒJUMS[8]
K2-7 – G-6	19.3	3.1	3.1	PP caurule De200 (Di ≥175mm),T8 (SN8)	SMILTS BLIETĒJUMS[8]

PIEZĪMES
1. LKS-92 koordinātu sistēma. LAS-2000,5 augstumu sistēma.
2. Lietus ūdens kanalizācijas kolektors pārbūvējams atbilstoši LBN 223-15 prasībām.
3. Visi izmēri doti metros, kritumi promilēs, ja nav norādīti citādi.
4. Būvdarbu laikā ievērot Aizsargjoslu likumā noteiktos ierobežojumus. Esošās komunikācijas aizsargāt būvniecības laikā.
Esošo komunikāciju tuvumā, zemes darbus veikt ar roku darba rīkiem!
5. Precīzas esošo komunikāciju atzīmes, precizējamas pēc to atšurfēšanas būvniecības laikā.
6. Gadījumā, ja būvniecības laikā tiks bojātas citas inženierkomunikācijas caurules un kabeļi, tās jāatjauno sākotnējā stāvoklī.
7. Virsūdens atsūknēšanai no tranšejas izmantot drenāžas sūkni.
8. Cauruļvadus ieguldīt sausā tranšejā uz 15cm izlīdzinošās kārtas no blietētas smilšainas grunts. Darbus aizliegts veikt slapjā tranšejā. Izlīdzinošā kārta zem cauruļvada veidojama pie visiem esošās grunts tipiem.
9. Precīzu skataku un uztvērējaku - gūliju novietojumus skatīt plānā un nospraužamo punktu tabulās.

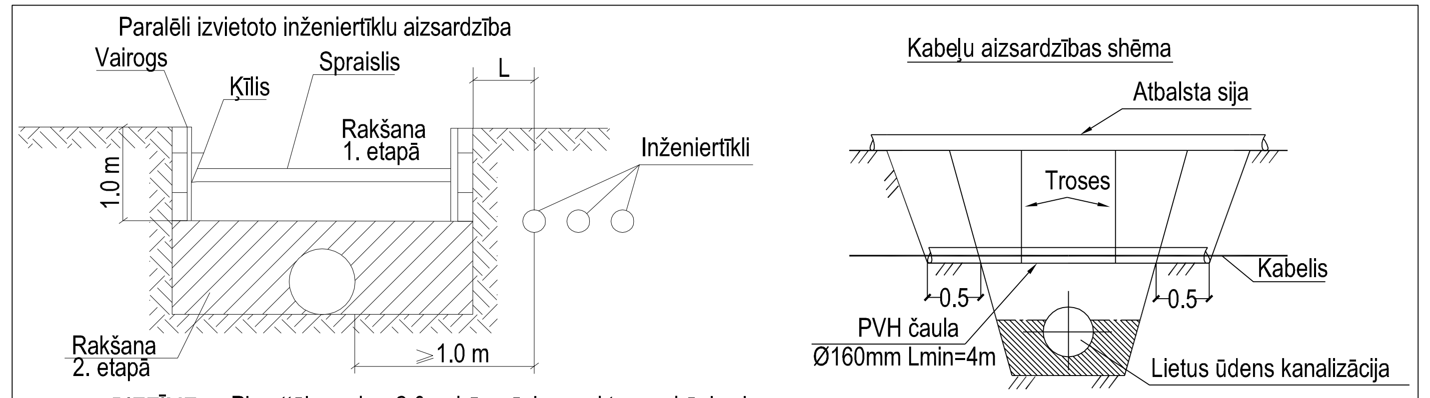

PIEZĪME: Pie attāluma L > 2.0 m būvgrāvi var rakt ar mehānismiem.

NOSPRAUŽAMĀ PUNKTA ATRAŠANĀS VIETA

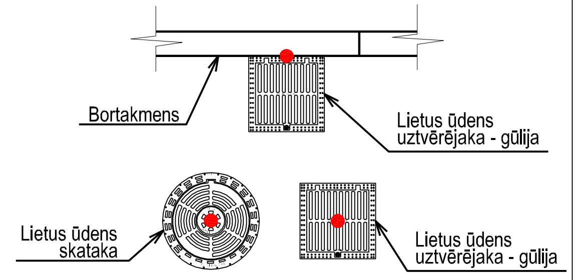

*Ģenerāluzņēmējam kontrolēt apakšzemes komunikāciju izbūves atbilstību projektam, sevišķu uzmanību pievērst ceļu apmales un LK skataku un uztvērējaku - gūliju savstarpējai novietnei.

NOSPRAUŽAMIE PUNKTI
LKS 92 KOORDINĀTU SISTĒMĀ

Punkta Nr.	Y	X
K2-1	378298.8300	584831.3190
K2-2	378292.5640	584802.3160
K2-3	378286.7530	584775.4220
K2-4	378268.2730	584780.6570
K2-5	378263.3600	584786.2710
K2-6	378266.4040	584802.0030
K2-7	378215.2170	584849.7200
K2-8	378208.2720	584822.5940

NOSPRAUŽAMIE PUNKTI
LKS 92 KOORDINĀTU SISTĒMĀ

Punkta Nr.	Y	X
G-1	378285.4200	584818.4220
G-2	378294.5190	584801.9000
G-3	378287.4410	584769.1390
G-4	378258.7360	584776.8570
G-5	378259.5930	584809.7810
G-6	378208.1940	584819.3680
G-7	378208.5940	584819.2810

PIEZĪMES
10. Jaunizbūvējamo skataku vāku nospraužamā punkta atrašanās vieta - skatakas vāka centrs.
11. Jaunizbūvējamās lietus ūdens uztvērējakas - gūlijas G-1, G-3 un G-5 nospraužamā punkta atrašanās vieta - uztvērējakas - gūlijas centrs.
12. Jaunizbūvējamās lietus ūdens uztvērējakas - gūlijas G-2, G-4, G-6 un G-7 nospraužamā punkta atrašanās vieta - betona bortakmens mala.

SIA "CEĻU KOMFORTS"
BEĀTES IELA 23, VALMIERA, LV 4201
tālr./fakss +371 64231636
mob. 29470503
info@celukomforts.lv
www.celukomforts.lv

Būvprojekta vadītājs	E.Leitis		12.2015
Daļas vadītājs	V.Silanžs		12.2015
Projektēja	A.Bērziņš		12.2015

Pasūtītājs: SIA "VALMIERAS NAMSAIMNIEKS"
SEMINĀRA IELA 2A, VALMIERA, LV-4201, REĢ. NR.: 44103022271

Objekts/Adrese: **Daudzdzīvokļu dzīvojamās mājas pagalma labiekārtošana, G.Apiņa ielā 3, Valmierā**
G.Apiņa ielā 3, Valmiera, Kad. nr. 9601 001 0309

Rasējums: LK tīklu izbūves garenprofils. Nospraužamo punktu tabula.

Stadija: BP | Lapa: LKT-2

Mērogs: Mh 1:500/Mv 1:100 | Reģistrācijas numurs: 90-2015