Mezgls 3

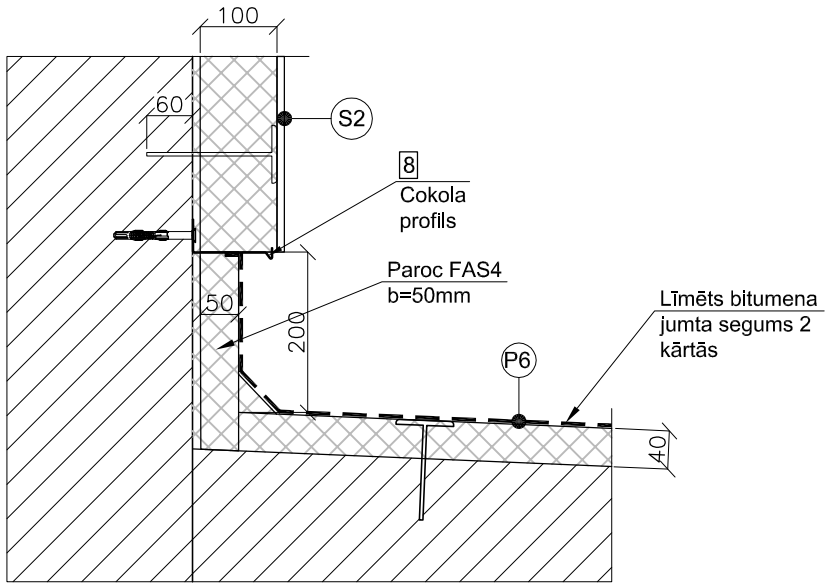

Mezgls 4

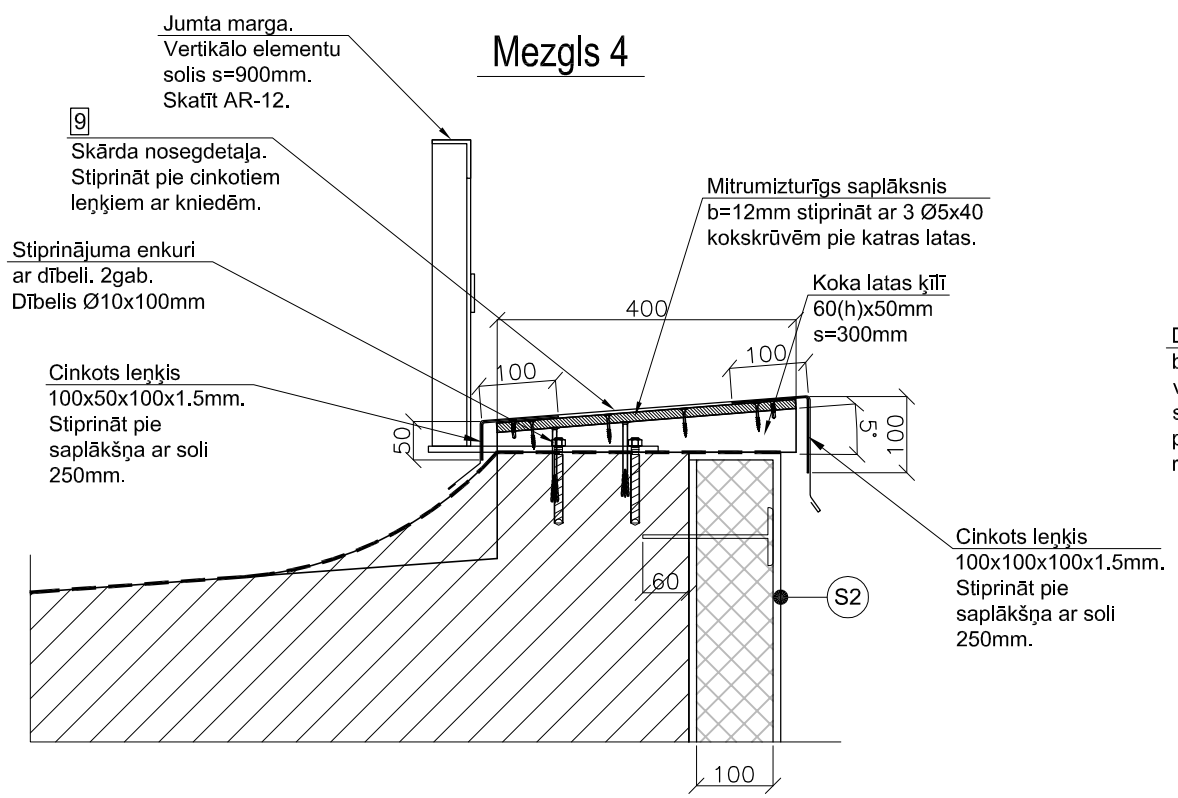

Mezgls 5

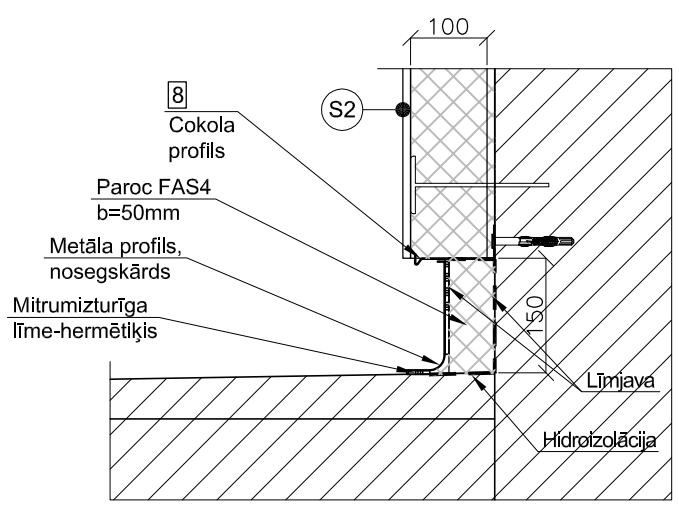

Mezgls 6

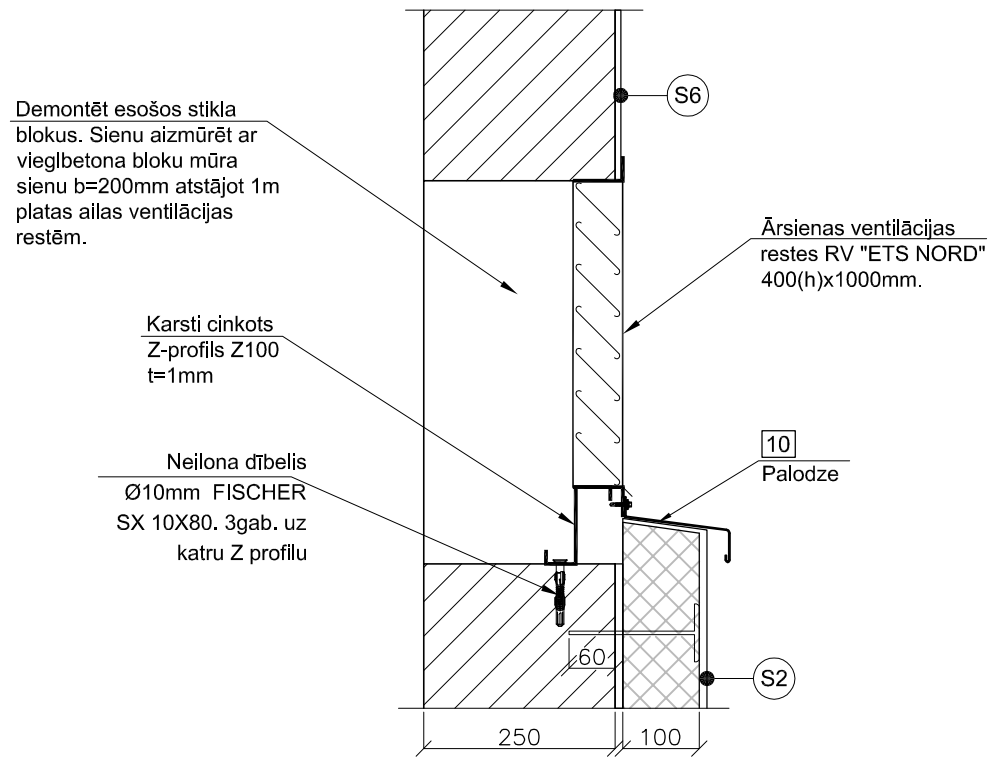

Aizmūrējama sienas daļa bēniņos

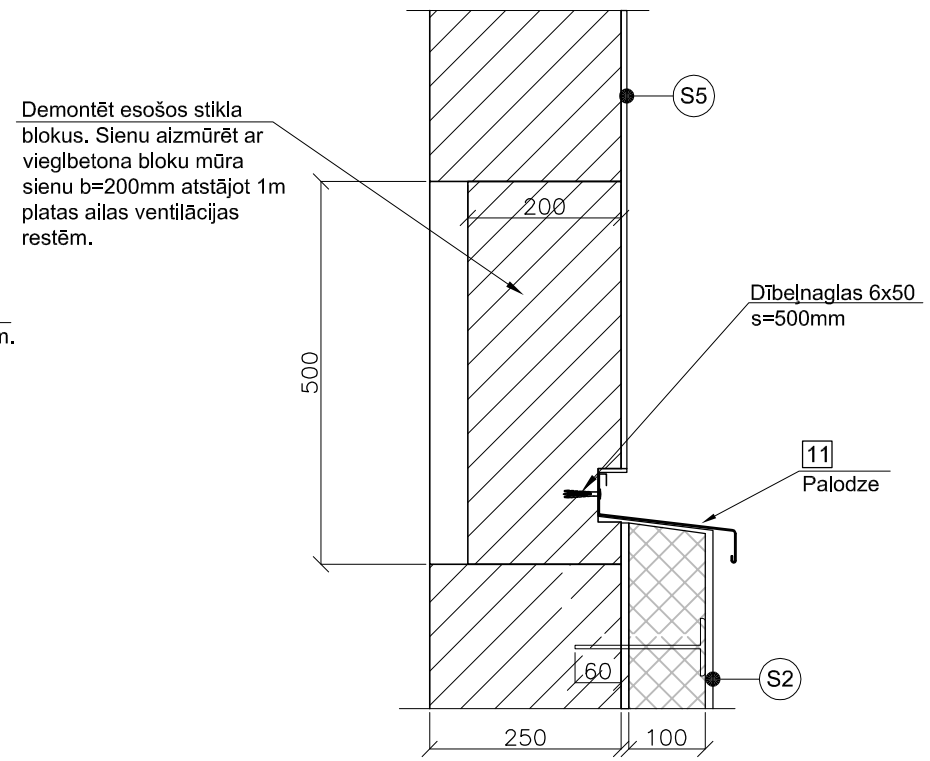

Logu starpailas izlīdzinājuma risinājums

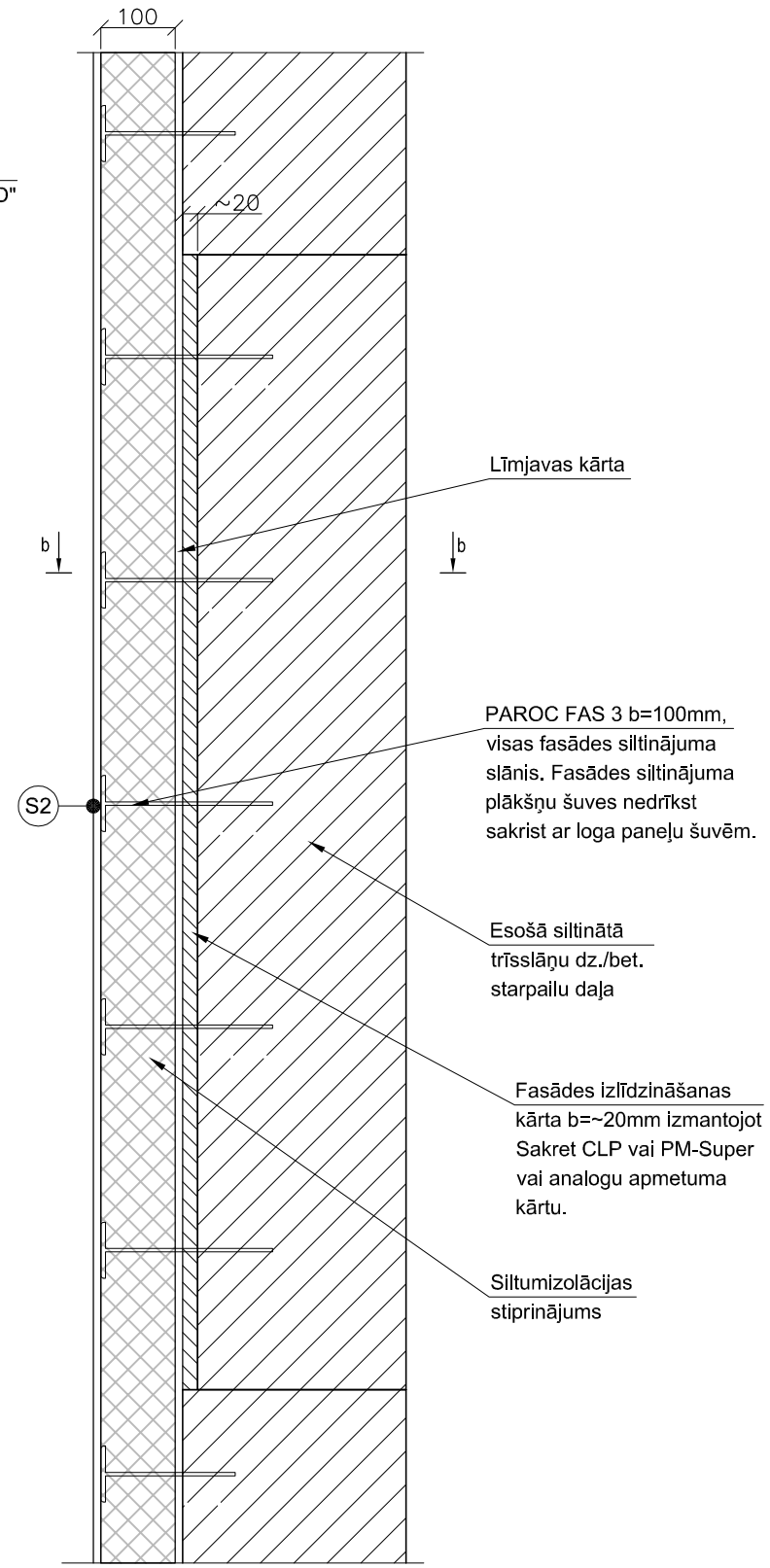

Piezīmes

1. Sienu un elementu apzīmējumus skatīt lapā AR-2

Projektētājs:	SIA "BALTS UN MELNS" Gaujas iela 11, LV-1012, Rīga; Reģ. Nr. 40003659614; Būvk. reģ. Nr. 1482-R; Tālr./fakss: 67212028; www.baltsunmelns.lv; baltsunmelns@baltsunmelns.lv							
				Pasūtītājs:	SIA "VALMIERAS NAMSAIMNIEKS" Reģ. Nr. 44103022271			Pasūtījuma Nr.: 4-7/29
Sadaļas, vad.:	J.Skrastiņš		2011.05.	Objekts:	Daudzdzīvokļu ēkas fasādes vienkāršotā renovācija Georga Apiņa iela 18, Valmiera	stadija: VR	marka: AR	lapa: 13	mērogs: 1:10
Izstrādāja:	Ģ.Lagzdiņš		2011.05.					
Pārbaudīja:	A.Bardulis		2011.05.	Rasējums:	Mezgls 3, 4, 5 un 6 Logu starpailas izlīdzinājuma risinājums	faila nosauk.: G.Apina18_VR_31.05.2011.dwg		